krauth technology®

AK 1099 Zahltisch

Mehr Flexibilität bei Zahltischen !
Der kompakte Zahltisch AK 1099 passt überall dort, wo wenig Raum vorhanden ist.

Er ist für die Aufnahme eines 6-Röhren-Geldwechslers geeignet und verfügt über ein herausklappbares Fach für Geldscheine.

Mit einem Schloss können Zahltisch, Geldwechsler und Geldscheinfach verriegelt werden.

Wenn der Geldwechsler keine weiteren Münzen aufnehmen kann, können sie über einen Einwurf dem Münzbehälter im Inneren des Zahltisches zugeführt werden.

Der AK 1099 ist auch mit einem Arbeitstisch für die Aufnahme von Fahrscheindruckern lieferbar (bzw. nachrüstbar). Der Arbeitstisch kann geschwenkt werden und ist in der Höhe verstellbar. Kein anderes Modell bietet mehr Flexibilität bei der Anpassung des Zahltisches an ergonomische Bedingungen am Fahrerarbeitsplatz!

Abmessungen in mm:

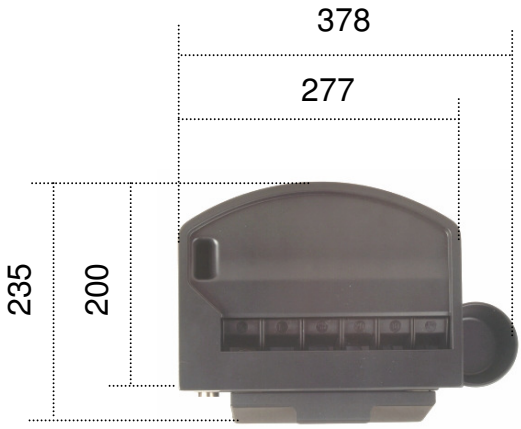

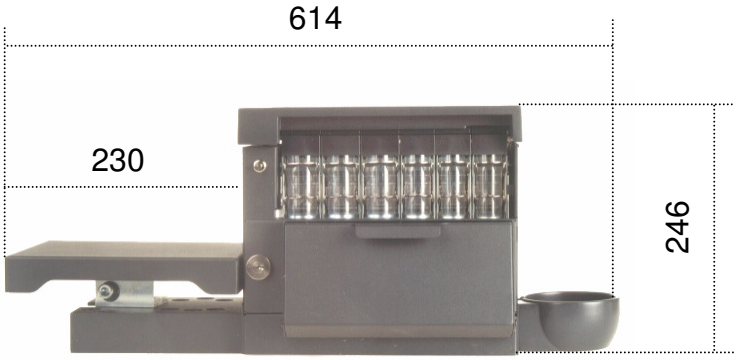

Arbeitstisch: 230 x 195 (B x T)

Bestellnummer:	P0480.005.01LD05 ohne Arbeitstisch	
	P0480.005.00LD05 mit Arbeitstisch	
Material:	Zahlplatte	Hartschaum
	Geldmulde	Hartschaum
	Gehäuse	Stahlblech
	Arbeitstisch	Stahlblech
	Grundplatte	Aluprofil
Aufnahme:	Für 6-Röhren-EURO-Geldwechsler	
Farbe:	schwarz-grau	

Technische Änderungen vorbehalten Version 3.0

krauth technology GmbH

Ohrsbergweg 1 + 2
69412 Eberbach/Baden
Tel: +49 (0)6271 805-0
Fax: +49 (0)6271 805-39

Geschäftsleitung: Hans Georg Nussbaum

Internet: http://www.krauth-technology.de
E-Mail: info@krauth-online.de