krauth technology®

AK 1049 Zahltisch

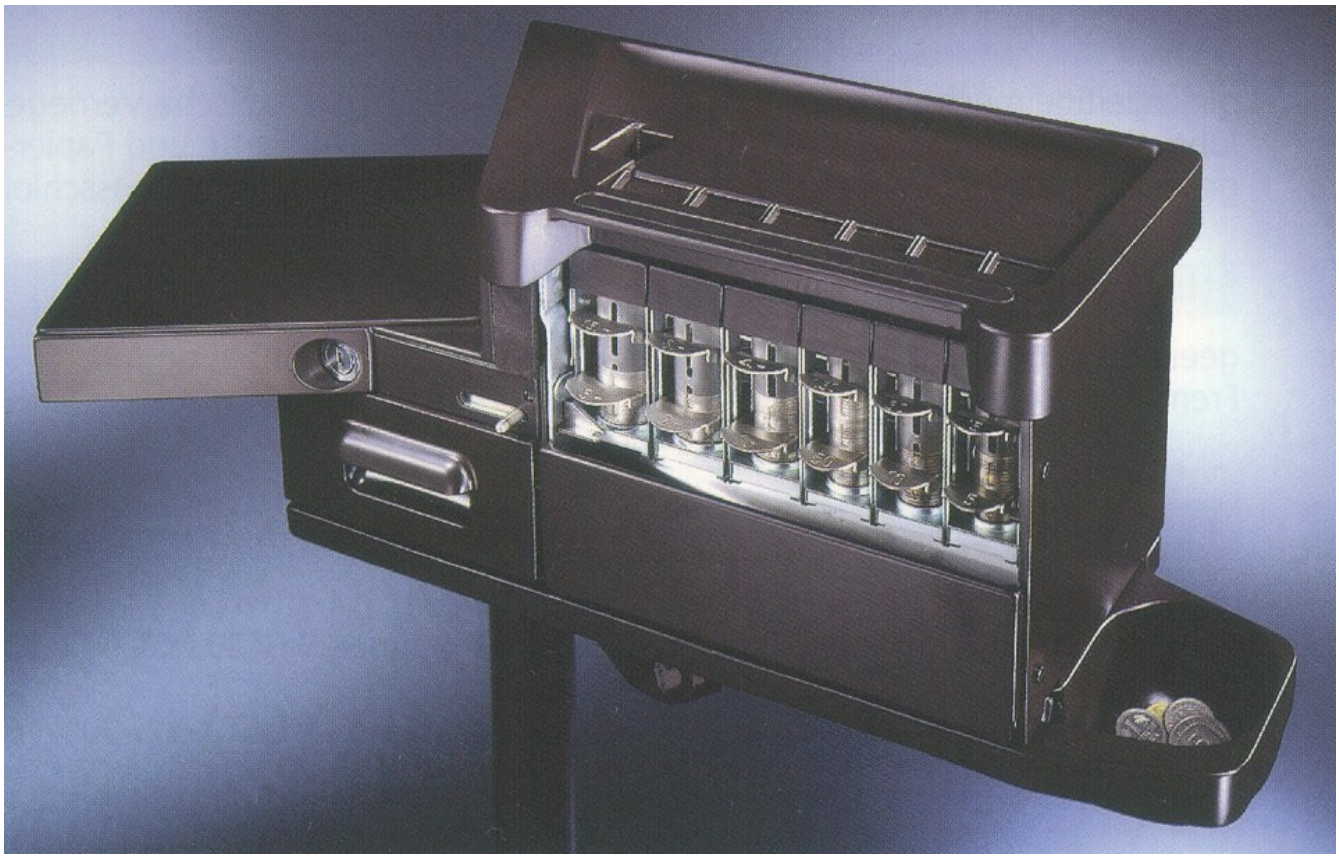

Die bewährten Zahltische von Krauth sind die Basis für den perfekten, ergonomisch richtigen Arbeitsplatz in Fahrzeugen des Öffentlichen-Personen-Nahverkehrs. Alle Bedienungs-elemente sind in bequemer Reichweite des Fahrers angeordnet. Die robuste Ausführung steht für Funktionssicherheit und Langlebigkeit.

Der AK 1049 ist für die Aufnahme eines 6-Röhren-EURO-Geldwechslers vorgesehen.

Abmessungen in mm:

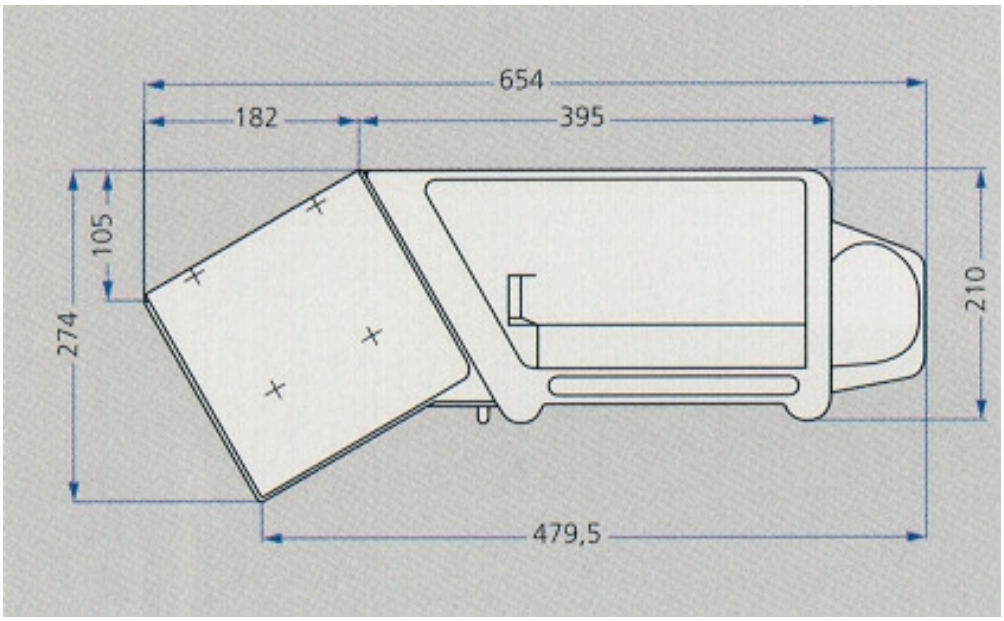

Höhe: 235

Bestellnummer: P0420.003.00LB06

Material:	Zahlplatte	Alu-Guß
	Gehäuse	Stahlblech
	Arbeitstisch	Alu-Guß
	Grundplatte	Alu-Guß

Aufnahme: Für 6-Röhren-EURO-Geldwechsler

Farbe: aerograu

Montage im Bus: mit Tragarm und Bolzen

Technische Änderungen vorbehalten Version 2.0

krauth technology GmbH

Ohrsbergweg 1 + 2
69412 Eberbach/Baden
Tel: +49 (0)6271 805-0
Fax: +49 (0)6271 805-39

Geschäftsleitung: Hans Georg Nussbaum

Internet: http://www.krauth-technology.de
E-Mail: info@krauth-online.de